Wszelkie prawa do materiałów na tej stronie są zastrzeżone. Kopiowanie i rozpowszechnianie ich bez zezwolenia SANHA Polska Sp. z o.o. jest wzbronione.

3,2

A-A (1 : 1)

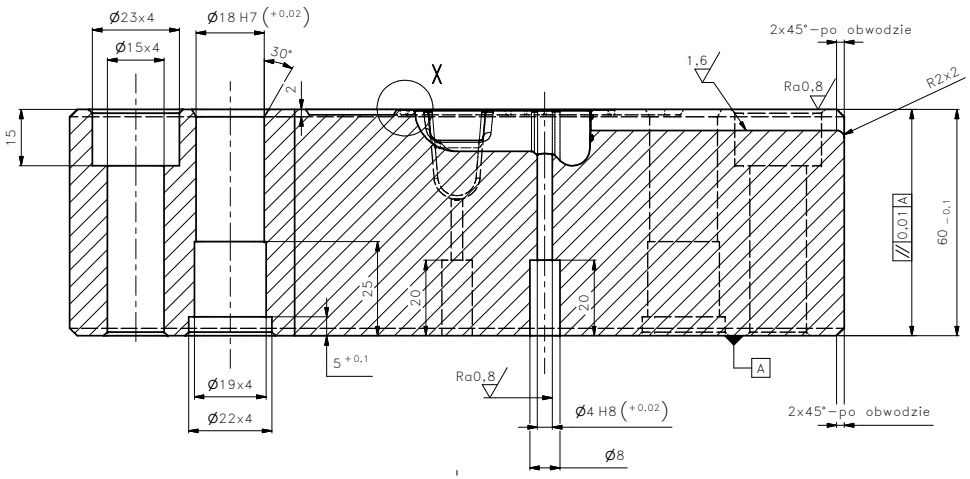

AA-AA (2 : 1)

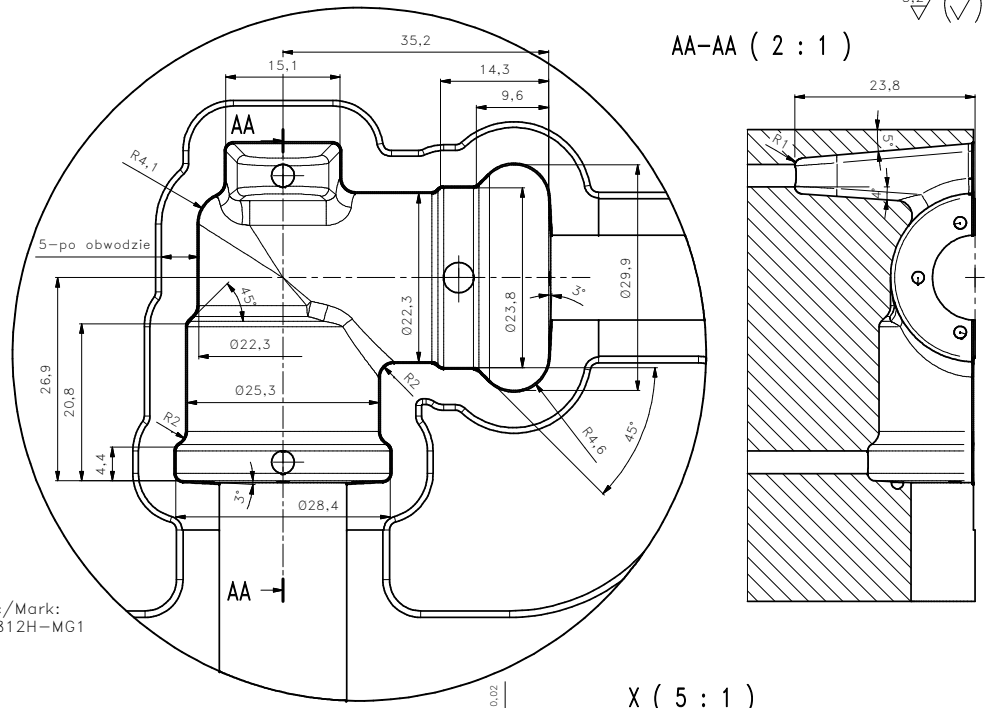

cechować/Mark:
1804721812H-MG1

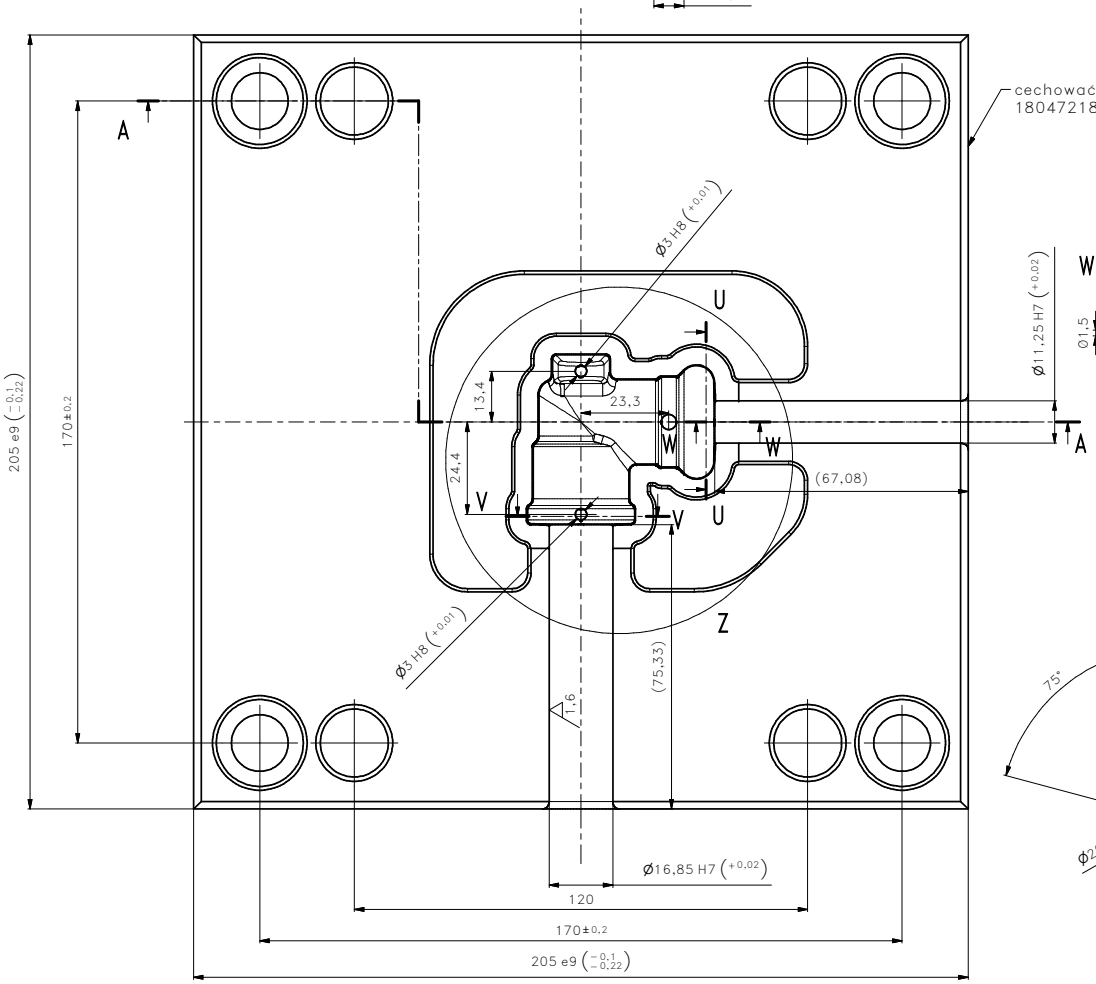

W-W (1 : 1)

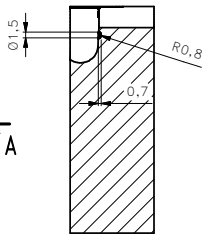

X (5 : 1)

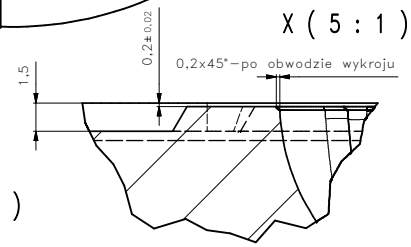

U-U (1 : 1)

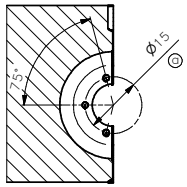

V-V (1 : 1)

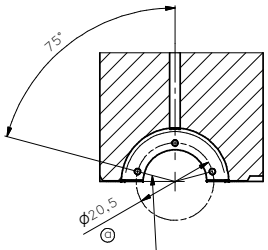

rozmiary otworków
takie same jak W-W

Niezwymiarowane promienie R=1
Chropowatość wykroju Ra0,8 polerować
Dokładność wykonania wykroju ±0,1
Uwaga:
W kostkach matrycy dolnej i górnej
wspólnie obrabiać otwory pod kołki
prowadzące, śruby oraz otwory stemplowe

Obrabiać cieplnie 48-50 HRC
Azotować:
grubość warstwy ~0,2mm
Twardość 900-1100HV

		Data	Nazwisko	Podpis	
Wymiary bez tolerancji wg PN-EN 22768 śr.	Oryginał	--	---		Rodzaj materiału: ORVAR Supreme
-	Kreślił	03.11.15r	Łukawski		
-	Zg z norma				Wymiar materiału: 205x205x60
	Sprawdzał				
Zmiany: *a- 26.09.19r zmiana z Ø16,5 na Ø15 z Ø22,4 na Ø20,5	Z-wymiar - -	Nazwa: Matryca górna			SANHA® SANHA Polska Sp. z o.o. ul. Poznańska 49 59-220 Legnica Poland
*b-	Skala: 1:1	Nr art.: 1804721812H MG1			
*c-		Masa netto: ~ g			
*d-	wydanie: 01	Nr rys.: 180472_18-12H(MG1)			